(1)少年男子の部

第3試合場

第５試合場

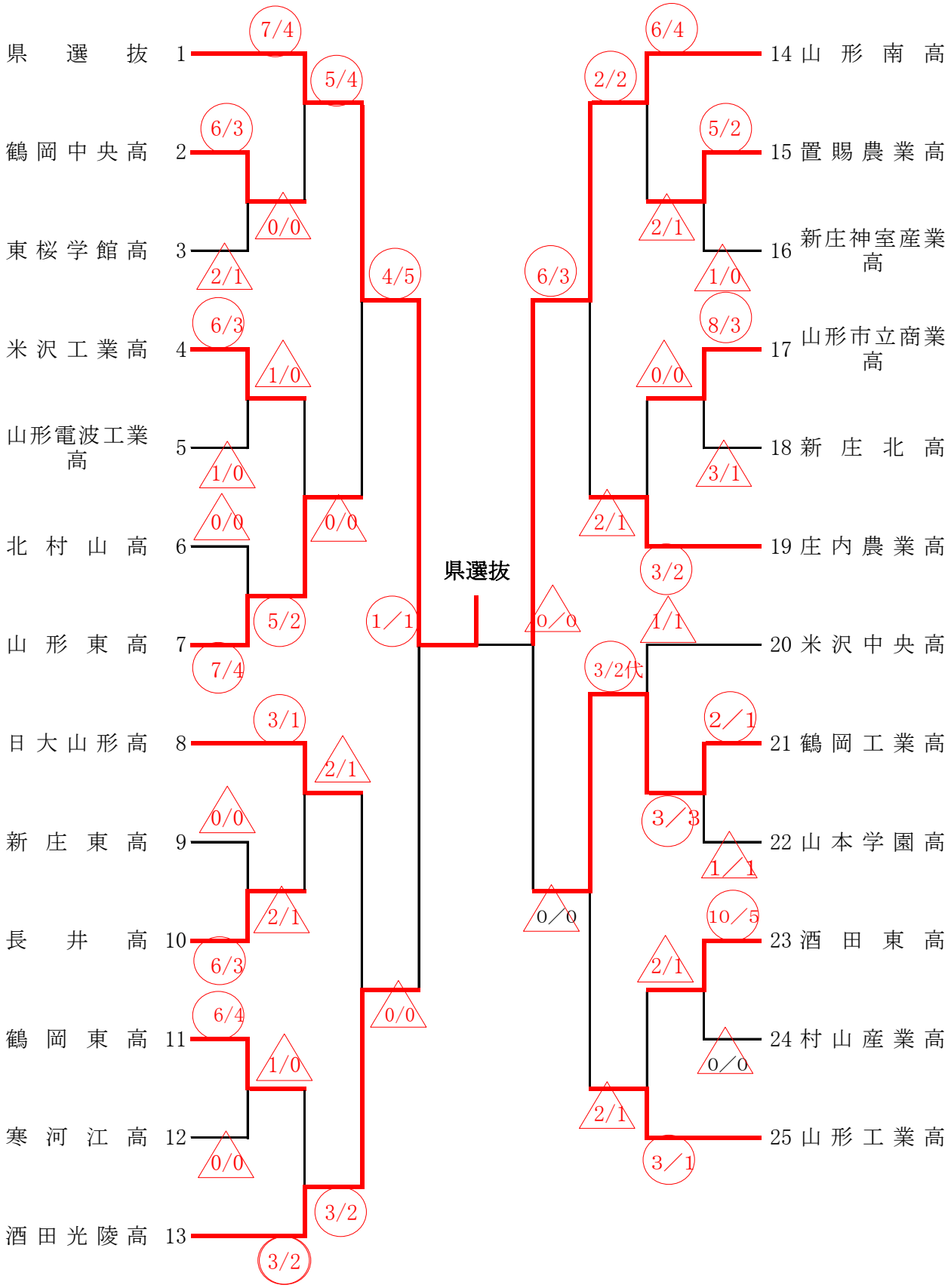
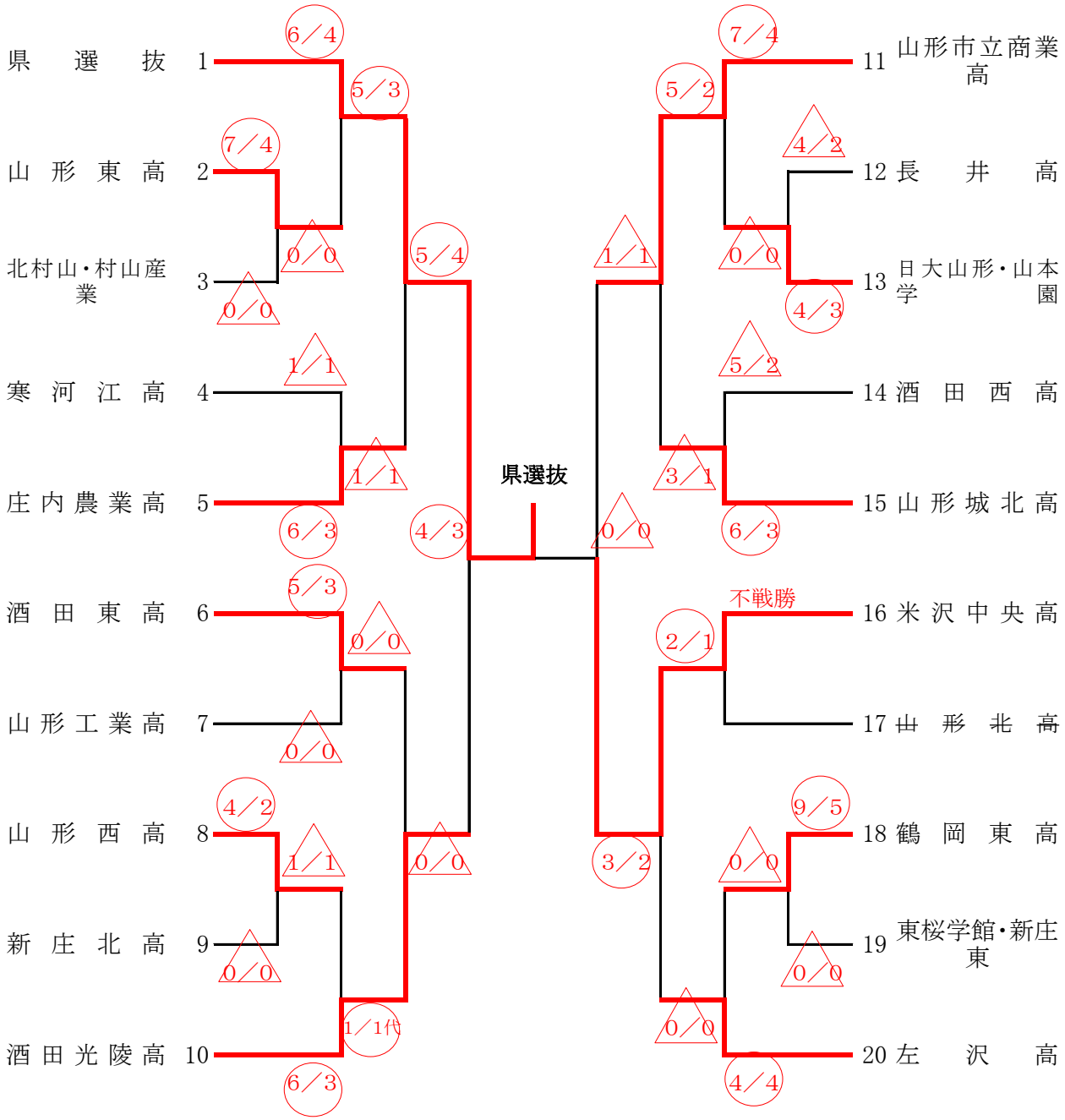
第4試合場　　(2)少年女子の部　　第6試合場